Kits contra incendios y bombas de motor

VIE

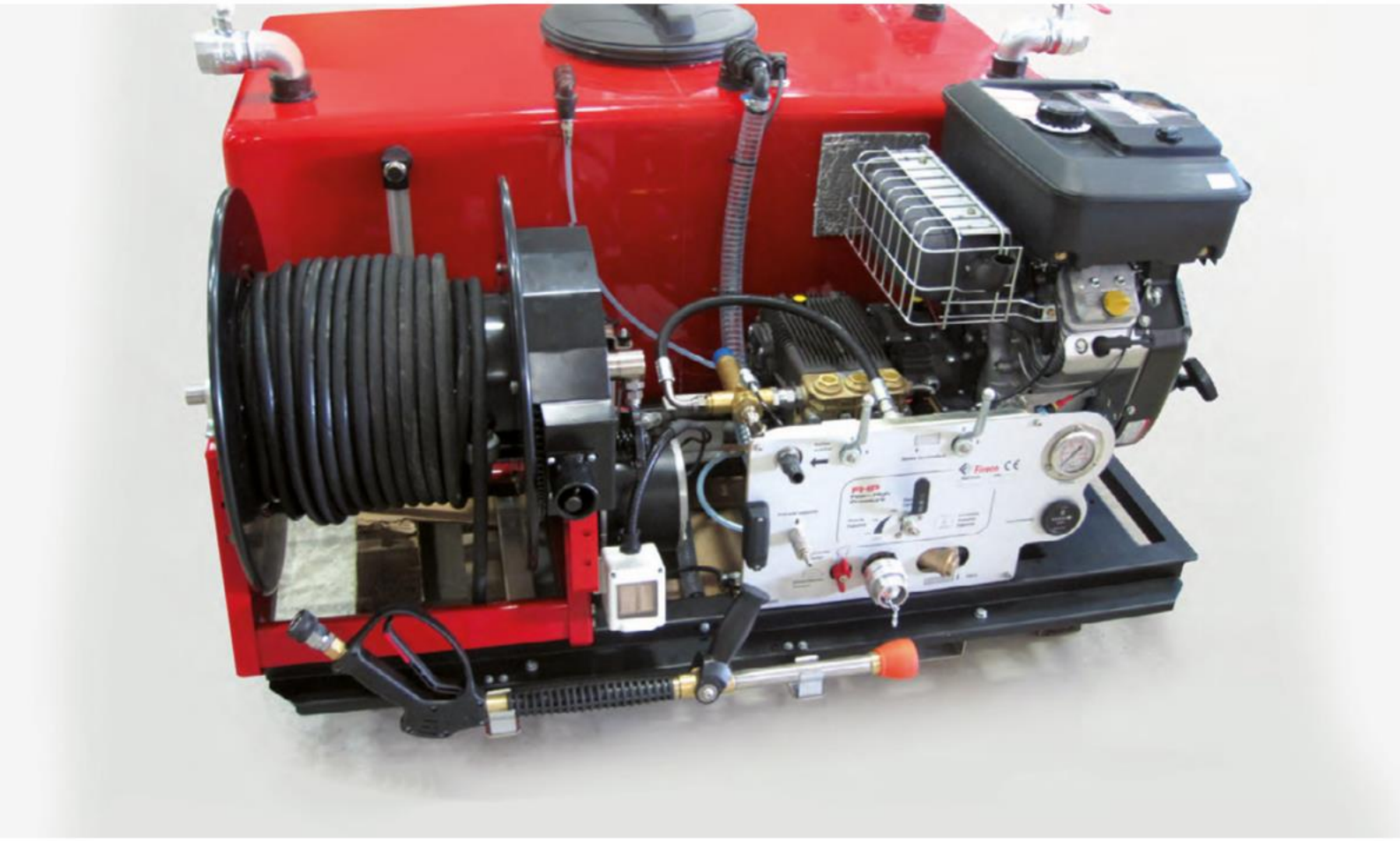

RESUMEN

FUNDAMENTOS

MOTOBOMBAS

TANQUES

CARRETES

ACCESORIOS

APLICACIONES

EUROMAST

FILIALE DE FIRECO | MATERIELS INCENDIE

FUNDAMENTOS SOBRE ALTA PRESIÓN

FUNDAMENTOS FUNDAMENTALES

En todos los incendios, especialmente en los incendios forestales, hay 2 problemas principales:

- La DISTANCIA
- FALTA DE AGUA

FLUJO CRÍTICO (CFR): definido como el caudal mínimo de agua necesario para extinguir suficientemente un incendio en una zona determinada.

En el futuro, será necesario encontrar soluciones para reducir al máximo el "flujo crítico" durante los incendios forestales y para ello tendremos que encontrar métodos de extinción que ahorren escasa agua y que nos permitan cubrir largas distancias con un peso y volumen de equipos cada vez menor y cubrir lo antes posible.

A lo largo de los años, se han desarrollado tecnologías para permitir la intervención con la menor cantidad de agua posible. dependiendo de la capacidad de extinción y siempre con un peso y volumen de equipo cada vez menor. Los equipos de alto rendimiento ahora pueden variar las distancias en menos tiempo con menos peso.

CASO PRÁCTICO FÍSICO SIMPLE

Los estudios fueron realizados en la década de 1930 por la Brigada de Bomberos de París.
El caso involucró la superficie de contacto de una gota de agua:
Si una gota de agua con un radio de 1 mm se divide en gotas con un radio de 0,01 mm, entonces el área de enfriamiento total aumentará de 6 m a 600 m, y el número de gotas será de 1,9 billones de gotas.

Comparación de la extinción a baja presión (7 Bar) y alta presión (40 Bar) según el estudio "Svensson y Lundstrom" de 1999.

CONCLUSIÓN : La alta presión ofrece un mayor ahorro de agua, un flujo menos crítico y la estabilidad de la fijación de la gota de agua al combustible por sistema capilar.
Para la extinción de 1000 m2 de superficie, la alta presión utiliza un 50% menos de agua que la baja presión.

PRINCIPIOS DE EFICIENCIA DE EXTINCIÓN CON AGUA Y/O ESPUMA A ALTA PRESIÓN

- **Eficiencia debido al aumento de la superficie de intercambio**

La extinción se puede hacer a través de la vaporización del agua para absorber una gran cantidad de calor. Para que el paso de estado líquido se realice en el estado de "vapor", el agua necesita una cantidad de calor igual a 573 Kcal (2395 KJ).

Los sistemas tradicionales producen gotas de agua relativamente grandes con pequeñas áreas de enfriamiento. En la República Popular China, solo un pequeño porcentaje del agua se evapora y se utiliza para la extinción. Por esta razón, se requieren grandes cantidades de agua para exceder el valor crítico.

Si se aumenta la presión del agente extintor para que las gotas de agua sean solo la mitad del diámetro anterior, el consumo del agente extintor y los tiempos de extinción se reducirán a la mitad o incluso a velocidades más bajas.

- **Eficiencia por absorción de calor termal**

La capacidad de enfriamiento aumenta con la superficie de intercambio de calor de las gotas. Al aumentar la presión sobre el agua, se divide en gotas de menor calibre, pero esto requiere multiplicar la superficie de contacto.

PRINCIPIOS DE EFICIENCIA DE EXTINCIÓN CON AGUA Y/O ESPUMA A ALTA PRESIÓN

• Eficacia por asfixia

La tendencia a propagarse durante la vaporización es otra característica del agua que le permite aumentar su capacidad de extinción. Así, a 100 °, un solo litro de agua se transforma en 1700 litros de vapor. Naturalmente, al aumentar la temperatura, aumenta la cantidad de vapor; de hecho, a 260 °, esto es lo que sucede

: 1 litro de agua se convierte en 2400 litros de vapor y 6500 litros (en 4200 litros)

El principio de que el vapor contribuye a la extinción de la combustión es la asfixia.

El agua fraccionada ocupa el espacio alrededor del fuego, privándolo de oxígeno esencial para su combustión e impidiendo su reactivación.

El vapor condensado también elimina algunos de los gases y humos durante la combustión en habitaciones cerradas.

(Comparando el agua a 100 bar con el agua

à 40 bar de presión, a 100 bar se crea una cortina de agua nebulizada 3 veces más grande que a 40 bar, y con un consumo similar.

• Eficiencia parimpact

La extinción se puede hacer a través de la vaporización del agua para absorber una gran cantidad de calor. Para que el paso de estado líquido se realice en el estado de "vapor", el agua necesita una cantidad de calor igual a 573 Kcal (2395 KJ).

Los sistemas tradicionales producen gotas de agua relativamente grandes con pequeñas áreas de enfriamiento. En la República Popular China, solo un pequeño porcentaje del agua se evapora y se utiliza para la extinción. Por esta razón, se requieren grandes cantidades de agua para exceder el valor crítico.

Si se aumenta la presión del agente extintor para que las gotas de agua sean solo la mitad del diámetro anterior, el consumo del agente extintor y los tiempos de extinción se reducirán a la mitad o incluso a velocidades más bajas.

CÓMO DEFINIR SU SOLICITUD DE KIT DE INCENDIO

1- Elija la capacidad del tanque
2- Elige la forma del tanque
3- Elija la motobomba
4- Elija el tipo de carrete y la longitud de la tubería

RESULTADOS DE LA PRUEBA FIRECO

PROYECCIÓN DE AGUA	DESCRIPCIÓN	VALOR	40 BAR	100 BAR
Azabache	Enfriamiento de estructuras remotas	Alcance	= 15 m	= 20 m
	Distrito de Solid Fire (Clase A)	Energía cinética	0,3 kl/s	1,2 kJ/s
Brumoso	Extinción del fuego gracias a los vapores produjo y enfrió el temperatura de estructuras inferiores en la fase de combustión	Ø gota	> 1 mm	250~400 µm
		Área específica para intercambio de calor	1.5 m²/litro	3.75 m²/litro

FIRECO Y ALTA PRESIÓN

Fireco siempre ha sido pionera en la fabricación de equipos de extinción de incendios ofreciendo bombas de diafragma o pistón. Nuestra empresa está constantemente buscando nuevas soluciones y nuestra experiencia a lo largo de los años nos ha permitido distribuir más de 10.000 motobombas de alta presión y kits contra incendios en todo el mundo. Fireco es ahora reconocido en el mercado internacional con una gama de 120 modelos con varias variantes.

Fireco fabrica sus equipos a través de una cadena industrial, hasta 1.000 unidades anuales, de acuerdo con acuerdos con fabricantes globales de vehículos contra incendios, a los que Fireco suministra sus equipos personalizados.

Todo ello presupone un liderazgo de mercado que, en algunos casos, ha supuesto la realización de copias de la competencia. Nuestros productos pueden ser copiados pero nunca igualados gracias a nuestra experiencia, las cantidades soportadas y las continuas innovaciones en este sector que demuestran nuestro verdadero know-how.

CUMPLIMIENTO, GARANTÍA Y CERTIFICACIONES

Fireco es propietaria del las siguientes certificaciones:

- ISO 9001
- ISO 14001
- AQAP 110

Con nuestros equipos alcanzamos:

- Conformidad CE
- Certificados de garantía
- manual de usuario y mantenimiento
- Vista explotada para piezas de repuesto

MOTOBOMBAS DE MEDIA PRESIÓN

BOMBA DE DIAFRAGMA DE GASOLINA

ESPECIFICACIONES DEL PRODUCTO:
Bombas de media y alta presión fabricadas en aluminio anodizado en zonas en contacto con fluidos. Temperatura máxima de 60°C.

Motor de gasolina entre 10 y 18 CV dependiendo del modelo.

MODELO	DÉBITO	PRESIÓN MÁXIMO	PODER
01B	50 L/min	40 Bar	10 CV
02B	70 L/min	40 Bar	14 CV
03B	80 L/min	50 Bar	14 CV
04B	100 L/min	50 Bar	18 CV
05B	135 L/min	20 Bar	10 CV

BOMBA DE DIAFRAGMA DIESEL

ESPECIFICACIONES DEL PRODUCTO:
Bombas de media y alta presión fabricadas en aluminio anodizado en zonas en contacto con fluidos.
Temperatura máx. de 60°C.

Motores diésel entre 11 y 19 CV dependiendo del modelo.

MODELO	DÉBITO	PRESIÓN MÁXIMO	PODER
01D	50 L/min	40 Bar	11 CV
02D	70 L/min	40 Bar	11 CV
03D	80 L/min	50 Bar	12 CV
04D	100 L/min	50 Bar	19 CV
O5D	135 L/min	20 Bar	11 CV

SISTEMA DE ESPUMA FHP

Fireco ha desarrollado el sistema patentado de mezcla de espuma FHP, que puede superar los problemas de contrapresión, debido a la longitud de la tubería, que surgen en los modelos de mezcla Venturi convencionales.
Nuestro sistema patentado FHP permite al operador lograr el mejor rendimiento incluso con 200 m de manguera, manteniendo la mezcla correcta entre agua y espuma. Una punta especial, capaz de trabajar con agua o con mezcla, ofrece una espuma de alta calidad cercana a la alta proliferación.

MOTOBOMBAS DE ALTA PRESIÓN

BOMBA DE PISTÓN DE GASOLINA

ESPECIFICACIONES DEL PRODUCTO:
Bombas cerámicas de 3 pistones de alta y muy alta presión en aluminio con culata de latón. Temperatura máxima 60° C.

Motores de gasolina entre 14 y 18 CV dependiendo del modelo.

MODELO	DÉBITO	PRESIÓN MÁXIMO.	PODER
50B	42 L/min	100 Bar	14 CV
51B	42 L/min	150 Bar	18 CV
52B	34 L/min	170 Bar	18 CV
54B	21 L/min	200 Bar	16 CV
57B	50 L/min	100 Bar	18 CV
59B	21 L/min	180 Bar	14 CV
60B	21 L/min	250 Bar	18 CV
62B	42 L/min	100 Bar	18 CV

BOMBA DE PISTÓN DIESEL

ESPECIFICACIONES DEL PRODUCTO:
Bombas cerámicas de 3 pistones de alta y muy alta presión en aluminio con culata de latón. Temperatura máxima 60° C.

Motores de gasolina entre 15 y 19 CV dependiendo del modelo.

MODELO	DÉBITO	PRESIÓN MÁXIMO	PODER
50D	42 L/min	100 Bar	15 CV
51D	42 L/min	150 Bar	19 CV
52D	34 L/min	170 Bar	19 CV
54D	21 L/min	200 Bar	15 CV
57D	50 L/min	100 Bar	19 CV
59D	21 L/min	180 Bar	15 CV
60D	21 L/min	250 Bar	19 CV
62D	42 L/min	100 Bar	19 CV

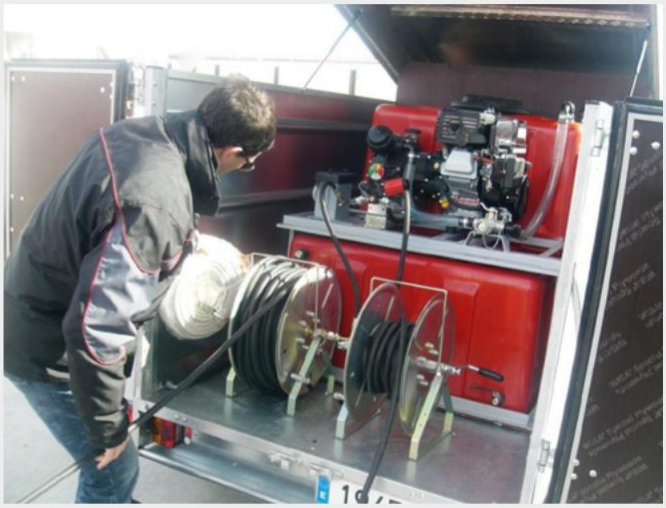

B - Bomba de motor de gasolina
D - Bomba diesel

Para una bomba con el sistema de espuma FHP,
*agregue **.fhp** a la referencia (Ej. 50D -> 50D.FHP).*

Tanques

Los tanques están equipados con una alcantarilla de Ø330 mm, un desagüe, un nivel translúcido y una entrada de llenado.

Es no inflamable y resistente a la cal con las siguientes certificaciones:

DIN 53438 = **3FIAT 50433FIED** **50433/01**

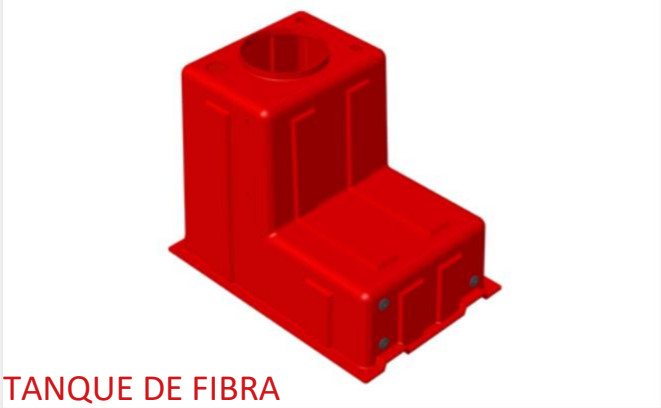

TANQUE DE FIBRA

Estos son tanques hechos de poliéster reforzado con fibra de vidrio (GFRP), el material compuesto que sustituye el antiguo nombre de "Plástico reforzado con fibra de vidrio" (PRFV), "Poliéster reforzado con fibra de vidrio" (GFRP). Hoy en día, una amplia variedad de resinas se utilizan como fibras de refuerzo, como la fibra de vidrio o la fibra de carbono.

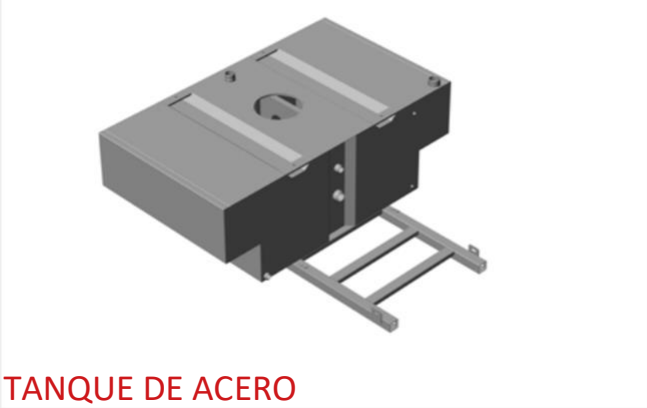

TANQUE DE ACERO

Tanque de acero inoxidable reforzado con costillas internas complementadas por mamparos de rompeolas. Fue diseñado como un todo completamente estructural, haciendo la unión química y mecánica entre las partes totales, al tiempo que garantiza que el bloque monolítico tenga una excelente resistencia a las presiones internas y los impactos externos.

FORMA Y CAPACIDAD

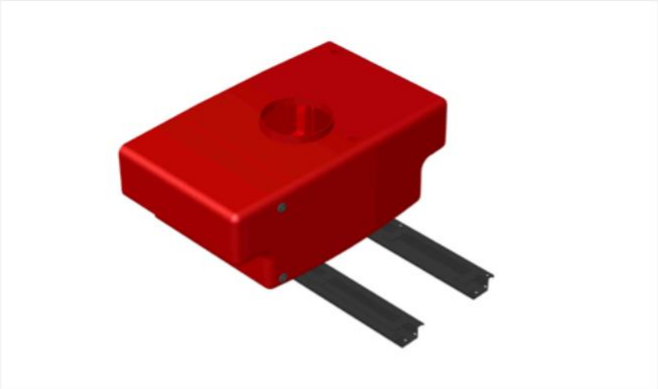

TANQUE EN FORMA DE T

Capacidad desde 350 L hasta 600 L

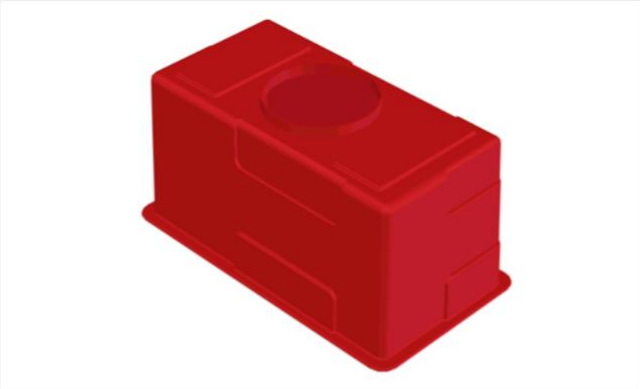

TANQUE CÚBICO "C"

Capacidad desde 100 L hasta 2500 L

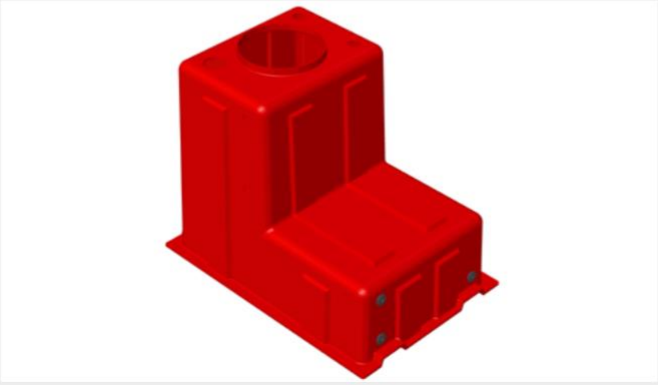

TANQUE EN FORMA DE "L"

Capacidad desde 350 L hasta 800 L

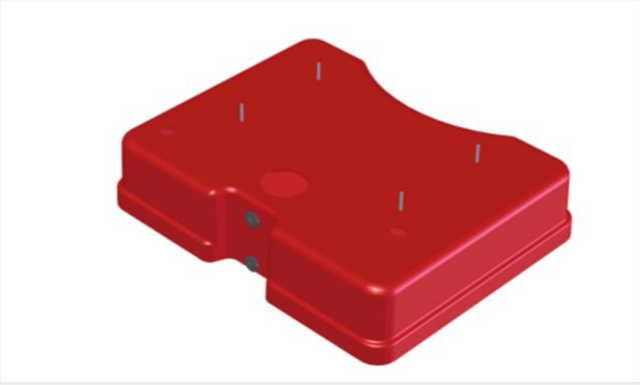

TANQUE PARA QUAD "Q"

Capacidad desde 100 L hasta 200 L

TANQUE EN FORMA DE "L"

Capacidad desde 350 L hasta 800 L

Es un tanque en forma de L con un grupo de motobombas conectado directamente al tanque para optimizar el espacio al máximo. El tanque está hecho de material compuesto reforzado con poliéster para soportar cargas y vibraciones. Para fortalecer aún más la integridad estructural del conjunto, el Tanque ha sido diseñado con dos costillas en cada una de sus caras, lo que permite un aumento sustancial en la Resistencia del Tanque.

MODELO	AGUA O CAPACIDAD DE AGUA + MULTIPLICADOR
EP.035L	350 L.
EP.035.20L	350 L. (330 L. Agua + 20 L. espuma)
EP.035.30L	350 L. (320 L. Agua + 30 L. espuma)
EP.040L	400 L.
EP.040.30L	400 L. (370 L. Agua + 30 L. espuma)
EP.040.40L	400 L. (360 L. Agua + 40 L. espuma)
EP.040.50L	400 L. (350 L. Agua + 50 L. espuma)
EP.050L	500 L.
EP.050.30L	500 L. (470 L. Agua + 30 L. espuma)
EP.050.40L	500 L. (450 L. Agua + 50 L. espuma)
EP.060L	600 L.
EP.060.30L	600 L. (570 L. Agua + 30 L. espuma)
EP.060.40L	600 L. (560 L. Agua + 40 L. espuma)
EP.060.50L	600 L. (550 L. Agua + 50 L. espuma)
EP.080L	800 L.

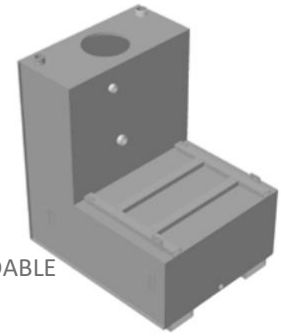

ACERO INOXIDABLE
AISI 304

FIBRA PRFV
Opción kevlard reforzado

LA SOLUCIÓN IDEAL PARA CAMIONES Y REMOLQUES

* incluye: accesorios de plástico (arqueta, desbordamiento, recarga, drenaje), nivel de agua, marco para la fijación de la motobomba.

***Para un tanque reforzado con Kevlar**, reemplace la letra P con la letra K en el código (por ejemplo, EP.035L -> EK.035L)*

***Para un tanque de acero inoxidable,** reemplace la letra P con la letra i en el código (por ejemplo, EP.035L-> EI.035L)*

Tanques

TANQUE EN FORMA DE T

Capacidad desde 350 L hasta 600 L

Es un tanque compacto en forma de T hecho de material compuesto reforzado con poliéster. Está diseñado para optimizar el espacio porque permite despejar los pasos de rueda de los vehículos manteniendo el centro de gravedad lo más bajo posible.

MODELO	AGUA O CAPACIDAD DE AGUA + MULTIPLICADOR
EP.035T	350 L.
EP.035.25T	350 L. (325 L. Agua + 25 L. espuma)
EP.035.30T	350 L. (320 L. Agua + 30 L. espuma)
EP.035.50T	350 L. (300 L. Agua + 50 L. espuma)
EP.040T	400 L.
EP.040.30T	400 L. (370 L. Agua + 30 L. espuma)
EP.040.40T	400 L. (360 L. Agua + 40 L. espuma)
EP.045T	450 L.
EP.045.25T	450 L. (425 L. Agua + 25 L. espuma)
EP.045.30T	450 L. (420 L. Agua + 30 L. espuma)
EP.045.35T	450 L. (415 L. Agua + 35 L. espuma)
EP.045.40T	450 L. (410 L. Agua + 40 L. espuma)
EP.045.45T	450 L. (405 L. Agua + 45 L. espuma)
EP.045.50T	450 L. (400 L. Agua + 50 L. espuma)
EP.050T	500 L.
EP.050.25T	500 L. (475 L. Agua + 25 L. espuma)
EP.050.30T	500 L. (470 L. Agua + 30 L. espuma)
EP.050.35T	500 L. (465 L. Agua + 35 L. espuma)
EP.050.40T	500 L. (460 L. Agua + 40 L. espuma)
EP.050.45T	500 L. (455 L. Agua + 45 L. espuma)
EP.050.50T	500 L. (450 L. Agua + 50 L. espuma)
EP.055T	550 L.
EP.055.50T	550 L. (500 L. Agua + 50 L. espuma)
EP.060T	600 L.
EP.060.30T	600 L. (570 L. Agua + 30 L. espuma)
EP.060.50T	600 L. (550 L. Agua + 50 L. espuma)

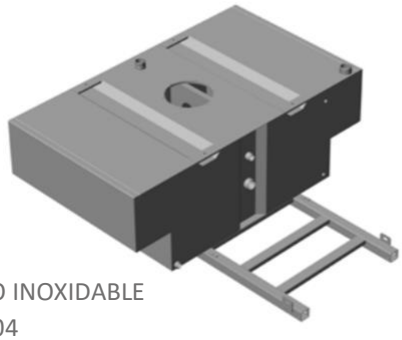

ACERO INOXIDABLE
AISI 304

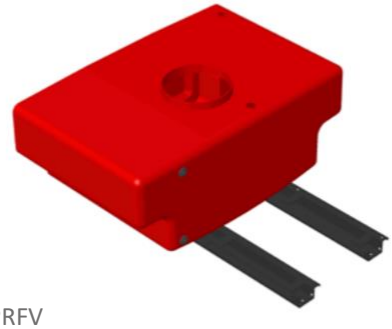

FIBRA PRFV
Opción reforzada de Kevlar

LA SOLUCIÓN IDEAL PARA CAMIONETAS PICK-UP

* incluye: accesorios de plástico (arqueta, desbordamiento, recarga, drenaje), nivel de agua, marco para la fijación de la motobomba.

***Para un tanque reforzado con Kevlar**, reemplace la letra P con la letra K en el código (por ejemplo, EP.035T -> EK.035T)*

***Para un tanque de acero inoxidable,** reemplace la letra P con la letra i en el código (por ejemplo, EP.035T-> EI.035T)*

TANQUE PARA QUAD "Q"

Capacidad desde 100 L hasta 200 L

Tanque para Quad fabricado en material compuesto reforzado con poliéster.
El tanque es una unidad completamente estructural, reducida y compacta.
Es conveniente instalarlo en quads o en vehículos que tienen poco espacio.

MODELO	CAPACIDAD
EP.010Q	100 L.
EP.015Q	150 L.
EP.020Q	200 L.

LA SOLUCIÓN IDEAL PARA QUADS

TANQUES CÚBICOS "C"

Capacidad desde 100 L hasta 2500 L

Tanque en forma cúbica hecho de material compuesto reforzado con poliéster.
Es un tanque de gran capacidad para ser instalado en remolques o camiones.

EP.010C	100 L.
EP.020C	200 L.
EP.020.20C	200 L. (180 L. Agua + 20 L. espuma)
EP.060C	600 L.
EP.060.30C	600 L. (570 L. Agua + 30 L. espuma)
EP.060.50C	600 L. (550 L. Agua + 50 L. espuma)
EP.100C	1000 L.
EP.100.50C	1000 L. (950 L. Agua + 50 L. espuma)
EP.100.200C	1000 L. (800 L. Agua + 200 L. espuma)
EP.125C	1250 L.
EP.150C	1500 L.
EP.200C	2000 L.
EP.250C	2500 L.

LA SOLUCIÓN DE ALTA CAPACIDAD

* incluye: accesorios de plástico (arqueta, desbordamiento, recarga, drenaje), nivel de agua, marco para la fijación de la motobomba.

***Para un tanque reforzado con Kevlar**, reemplace la letra P con la letra K en el código (Por ejemplo, EP.010C -> EK.010C)*

***Para un tanque de acero inoxidable,** reemplace la letra P con la letra i en el código (Por ejemplo, EP.010C -> EI.010C)*

CARRETES

CARRETES FIJOS

ESPECIFICACIONES DEL PRODUCTO:
Carretes de acero fijos que incluyen de 50 a 100 m de mangueras de caucho reforzado con trenzas de acero, acoplamientos rápidos y rebobinado manual de serie.

MODELO	MATERIA	CARATÉRISTIQUE
AC.50.117.50	ACERO	50 M. DE TUBERÍA R1 - Ø3/8" (10x17)
AC.50.117.100	ACERO	100 M. DE TUBERÍA R1 - Ø3/8" (10x17)
AC.50.121.50	ACERO	50 M. DE TUBERÍA R1 - Ø1/2" (13x21)
AC.50.121.100	ACERO	100 M. DE TUBERÍA R1 - Ø1/2" (13x21)
AC.52.117.50	ALUMINIO	MAX 100 BAR CON 50 M. DE MANGUERA R1 - Ø3/8" (10x17)
AC.52.117.100	ALUMINIO	MAX 100 BAR CON 100 M. DE MANGUERA R1 - Ø3/8" (10x17)
AC.52.121.50	ALUMINIO	MAX 100 BAR CON 50 M. DE MANGUERA R1 - Ø1/2" (13x21)
AC.52.121.100	ALUMINIO	MAX 100 BAR CON 100 M. DE MANGUERA R1 - Ø1/2" (13x21)
AC.53.117.50	ALUMINIO	MAX 300 BAR CON 50 M. DE MANGUERA R1 - Ø3/8" (10x17)
AC.53.117.100	ALUMINIO	MAX 300 BAR CON 100 M. DE MANGUERA R1 - Ø3/8" (10x17)
AC.53.121.50	ALUMINIO	MAX 300 BAR CON 50 M. DE MANGUERA R1 - Ø1/2" (13x21)
AC.53.121.100	ALUMINIO	MAX 300 BAR CON 100 M. DE MANGUERA R1 - Ø1/2" (13x21)

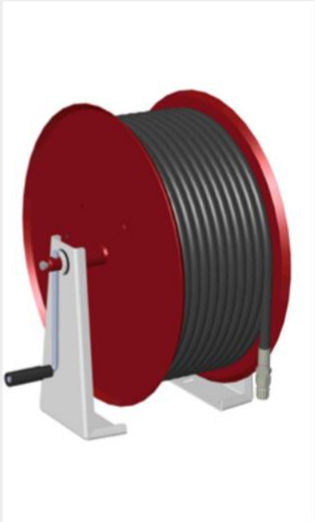

CARRETES DE ACERO TRANSPORTABLES

ESPECIFICACIONES DEL PRODUCTO:
Carretes de acero transportables que incluyen de 50 a 100 m de mangueras de caucho reforzado con trenzas de acero, acoplamientos rápidos y rebobinado manual de serie.

MODELO	CARATÉRISTIQUE
AC.51.117.51	50 M. DE TUBERÍA R1 - Ø3/8" (10x17)
AC.51.117.100	100 M. DE TUBERÍA R1 - Ø3/8" (10x17)
AC.51.121.51	50 M. DE TUBERÍA R1 - Ø1/2" (13x21)
AC.51.121.100	100 M. DE TUBERÍA R1 - Ø1/2" (13x21)

MODELO:

SRMODELL: FIR

CARRETES ELÉCTRICOS FIJOS

ESPECIFICACIONES DEL PRODUCTO:
Carretes fijos con motores eléctricos de 12 o 24v que incluyen de 50 a 100 m de mangueras de goma reforzadas con trenzas de acero, acoplamientos rápidos y rebobinado eléctrico de serie.

MODELO	CARATÉRISTIQUE
AC.54.117.50	50 M. DE TUBERÍA R1 - Ø3/8" (10x17)
AC.54.117.100	100 M. DE TUBERÍA R1 - Ø3/8" (10x17)
AC.54.121.50	50 M. DE TUBERÍA R1 - Ø1/2" (13x21)
AC.54.121.100	100 M. DE TUBERÍA R1 - Ø1/2" (13x21)

Para un carrete de 12 o 24 voltios, *agregue .12V o .24V al final de la referencia del modelo*

ACCESORIOS

LANZA DE ALTA PRESIÓN

	MODELO	CARATÉRISTIQUE	PRESIÓN MÁXIMA.	FLUJO MÁXIMO.
	AC.00.001	LANZA DE AGUA A ALTA PRESIÓN jet completo o de difusión	40 bar.	70 L/m
	AC.00.002	LANZA DE AGUA A ALTA PRESIÓN chorro completo o difuso con acoplamiento rápido	280 bar.	30 L/m
	AC.00.008	LANZA DE ALTA PRESIÓN QUADRIJET chorro completo, chorro difuso, chorro plano, chorro de espuma, espuma o niebla	280 Bar	45 L/m.

TUBERÍA

	AC.55.003	POSIBILIDAD DE LONGITUD ADICIONAL DE TUBERÍA R1 Ø3/8" (10x17) - m.
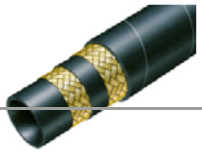	AC.55.004	POSIBILIDAD DE LONGITUD ADICIONAL DE TUBERÍA R1 Ø1/2" (13x21) - m.
	AC.55.005	POSIBILIDAD DE LONGITUD ADICIONAL DE TUBERÍA R2 Ø3/8" (10x17) - m.
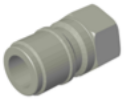	AC.55.006	POSIBILIDAD DE LONGITUD ADICIONAL DE TUBERÍA R2 Ø1/2" (13x21) - a m.
	AC.15.014	MONTAJE MACHO COMPLETO EN ACERO NIQUELADO CON ENGARCE (solo para manguera flexible)
	AC.15.015	CONEXIÓN FEMELE COMPLETA EN LATÓN NIQUELADO CON ENGARCE (solo para manguera flexible)

EXPULSORES

	AC.10.003	SISTEMA DE EYECTOR / VACIADO RÁPIDO para sótanos o llenado de tanques de una fuente de agua (río, cisterna flexible, etc.) con tubo de 10 m **> motobombas de membrana** (50/40, 70/40, 80/50, 100/50, 135/20)
	AC.10.006	SISTEMA DE EYECTOR / VACIADO RÁPIDO para sótanos o llenado de tanques de una fuente de agua (río, cisterna flexible, etc.) con tubo de 10 m **> de pistón**

ACCESORIOS

TUBO DE SUCCIÓN CON CONEXIÓN SIMÉTRICA

	MODELO	FUNCIONES
		Manguera de succión 8m Ø30 con conexión SYM DN25 y colador con válvula
	AC.56.003	Manguera de succión 8m Ø30 con conexión STORZ 25D y colador con válvula
	AC.56.004	Manguera de succión 8m Ø30 con conexión STORZ C52 y colador con válvula
	AC.56.005	Manguera de succión 8m Ø40 con conexión STORZ C52 y colador con válvula

Utilice manguera ø40 para motobombas 80/40 - 100/50 - 135/20.
Utilice la manguera ø30 para todas las motobombas de pistón 50/40 - 70/40.

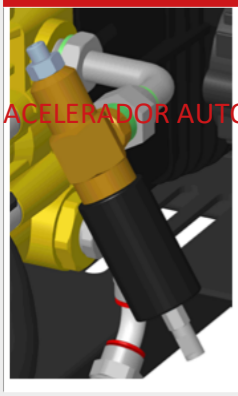

ACELERADOR AUTOMÁTICO Y APAGADO AUTOMÁTICO DEL MOTOR

AC.25.003*	SISTEMA DE ACELERACIÓN AUTOMÁTICA PATENTADO para kits de membrana de alta presión
AC.25.004	SISTEMA DE NIVEL ELÉCTRICO para apagado automático del motor del falta de agua del depósito para las bombas de motor de gasolina (sin tanque)
AC.25.005	SISTEMA DE NIVEL ELÉCTRICO para apagado automático del motor en caso de que falta de agua del tanque para las bombas de motor diesel (sin tanque)
AC.25.006	SISTEMA DE NIVEL ELÉCTRICO para apagado automático del motor del falta de agua del depósito para las bombas de motor de gasolina (con tanque)
AC.25.007	SISTEMA DE NIVEL ELÉCTRICO para apagado automático del motor del falta de agua de depósito para motobombas diésel (con tanque)

* El acelerador automático siempre está incluido para las bombas de motor de pistón

GUÍAS DE SOLUCIÓN RÁPIDA

AC.30.002.5	GUÍAS DE SOLUCIÓN RÁPIDA PARA KITS 350L. FORMULARIO PRFV 'T'
AC.30.002	GUÍAS DE FIJACIÓN RÁPIDA PARA KITS 400L. FORMULARIO PRFV 'T'
AC.30.011	GUÍAS DE SOLUCIÓN RÁPIDA PARA KITS 450L. FORMULARIO PRFV 'T'
AC.30.002.1	GUÍAS RÁPIDAS DE FIJACIÓN PARA KITS 500L. FORMULARIO PRFV 'T'
AC.30.002.3	GUÍAS DE SOLUCIÓN RÁPIDA PARA KITS 550L. FORMULARIO PRFV 'T'
AC.30.009	GUÍAS DE FIJACIÓN RÁPIDA PARA KITS 350L. FORMULARIO PRFV 'L'
AC.30.015	GUÍAS DE FIJACIÓN RÁPIDA PARA KITS 400L. FORMULARIO PRFV 'L'
AC.30.003	GUÍAS DE FIJACIÓN RÁPIDA PARA KITS 600L. FORMULARIO PRFV 'L'

AC.30.004	GUÍAS DE FIJACIÓN RÁPIDA PARA KITS 800L. FORMULARIO PRFV 'L'
AC.30.014	GUÍAS DE SOLUCIÓN RÁPIDA PARA KITS 200L. FORMULARIO PRFV 'C'
AC.30.013	GUÍAS DE SOLUCIÓN RÁPIDA PARA KITS 600 L. FORMULARIO PRFV 'C'
AC.30.012	GUÍAS RÁPIDAS DE FIJACIÓN PARA KITS 1000 L. FORMULARIO PRFV 'C'

APLICACIONES

ALGUNOS EJEMPLOS

• Las bombas de diafragma de hasta 50 Bar se utilizan principalmente para la silvicultura y la Protección Civil.

• Las bombas de pistón de 100 Bar son apreciadas por su versatilidad y son utilizadas por Brigadas Forestales, bomberos profesionales en zonas urbanas o rurales y Protección Civil.

• Las bombas de pistón desde 150 Bar hasta 250 Bar se utilizan principalmente para áreas urbanas, incendios químicos y aeropuertos.

FILIALE DE FIRECO

EUROMAST

ALFOMBRAS TELESCÓPICAS Y EQUIPOS CONTRA INCENDIOS

ITALIAFRANCIA

Fireco S.r.l.

Vía E.Fermi, 56 - 25064
GUSSAGO (BS) - ITALIA
Tel:+39 030 3733916
Fax:+39 030 3733762
info@fireco.eu
www.fireco.eu

Euromast S.a.r.l.

ZA du Pontet - 90, Allée des Erables
73420 DRUMETTAZ - CLARAFOND - FRANCIA
Tel:+33 479349215
Fax:+33 479349216
fireco@euromast.fr
www.euromast.fr

ESTADOS UNIDOS

FIRECO ESTADOS UNIDOS

1740 N. Gateway Boulevard
Fresno, California 93727 - Estados Unidos
Tel:+1 559 353-2823
Fax:+1 559 255-7012
info@firecousa.com
www.firecousa.com

MALASIA

Fireco Asia Sdn Bhd

9, Jalan TP 3/2, Parque Industrial UEP
1000 SUBANG JAYA - MALASIA
Tel:+603 8011 2300
Fax:+603 8081 2367
gc@fireco-asia.com
www.fireco-asia.com

BÉLGICAAUSTRALIA

Fireco Systems

Diestersteenweg,
3510 KERMT (HASSELT) -
Tel:+32 11851602
Fax:+32 11851604
info@fireco.be
www.fireco.be

N.V.EVTA Grupo PTY LTD

14212 Meek Street,
BÉLGICANUEVA GISBORNE, VICTORIA, 3438 - AUSTRALIA
Tel:+61 354207444
Fax:+61 354207834
info@evtagroup.com.au
www.evtagroup.com.au

ESPAÑA